普通款

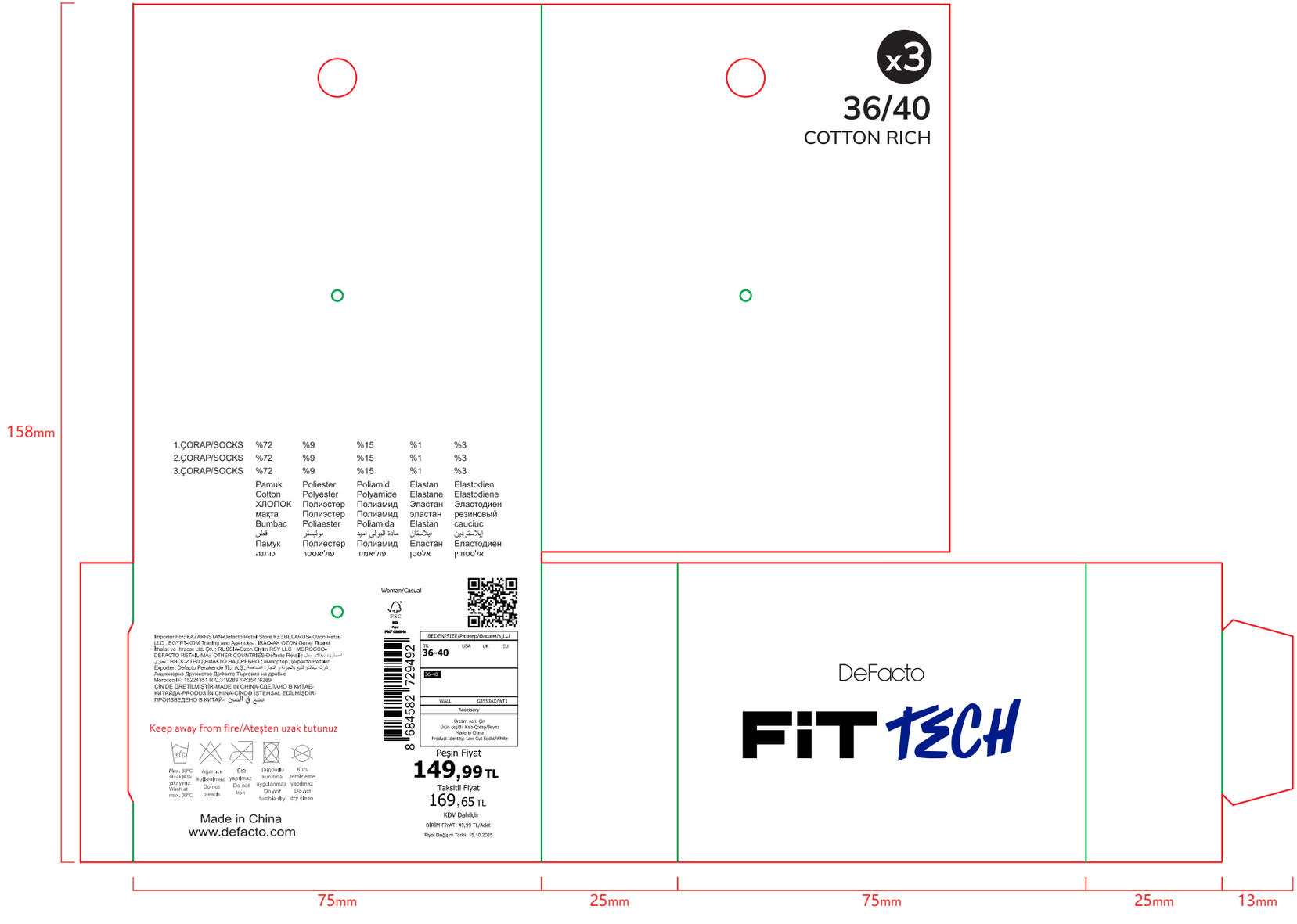
158mm
x3
36/40
COTTON RICH
1.ÇORAP/SOCKS %72 %9 %15 %1 %3
2.ÇORAP/SOCKS %72 %9 %15 %1 %3
3.ÇORAP/SOCKS %72 %9 %15 %1 %3
Pamuk Poliester Poliamid Elastan Elastodien
Cotton Polyester Polyamide Elastane Elastodiene
ХЛОПОК Полиэстер Полиамид Эластан Эластодиен
мақта Полиэстер Полиамид эластан резиновый
Bumbac Poliaester Poliamida Elastan cauciuc
قطن بوليستر مادة البولي أميد إيلاستان إيلاستودين
Памук Полиестер Полиамид Еластан Еластодиен
כותנה פוליאסטר פוליאמיד אלסטן אלסטודין
Woman/Casual
Importer For: KAZAKHSTAN-Defacto Retail Store Kz : BELARUS- Ozon Retail LLC : EGYPT-KDM Trading and Agencies : IRAQ-AK OZON Genel Ticaret İhracat ve İhracat Ltd. Şti. : RUSSIA-Ozon Glyin RSY LLC : MOROCCO-DEFACTO RETAIL MA: OTHER COUNTRIES-Defacto Retail : للمستورد ديفاكتو محل : مصر في : ВНОСИТЕЛ ДЕФАКТО НА ДРЕБНО : импортер Дефакто Ретейл
Exporter: Defacto Perakende Tic. A.Ş.: شركة ديفاكتو البيع بالتجزئة و التجارة المساهمة :
Акционерно Дружество Дефакто Търговия на дребно
Morocco IF: 15224351 R.C.:319289 TP:35776289
ÇİN'DE ÜRETİLMİŞTİR-MADE IN CHINA-СДЕЛАНО В КИТАЕ-КИТАЙДА-PRODUS IN CHINA-ÇINDƏ İSTEHSAL EDİLMİŞDİR-ПРОИЗВЕДЕНО В КИТАЙ- صنع في الصين
Keep away from fire/Ateşten uzak tutunuz
Max. 30°C sıcaklıkta yıkayınız Wash at max. 30°C
Ağartıcı kullanılmaz Do not bleach
Ütü yapılmaz Do not iron
Tambolinli kurutma uygulanmaz Do not tumble dry
Kuru temizleme yapılmaz Do not dry clean
Made in China
www.defacto.com
8 684582 729492
BEDEN/SIZE/Размер/Өлшем/ابعاد
TR USA UK EU
36-40
S-40
WALL G3553AX/WT1
Accessory
Üretim yeri: Çin
Ürün çeşidi: Kısa Çorap/Beyaz
Made in China
Product Identity: Low Cut Socks/White
Peşin Fiyat
149,99 TL
Taksitli Fiyat
169,65 TL
KDV Dahildir
BİRİM FİYAT: 49,99 TL/Adet
Fiyat Değişim Tarihi: 15.10.2025
DeFacto
FiT TECH
75mm
25mm
75mm
25mm
13mm

白俄罗斯/俄罗斯

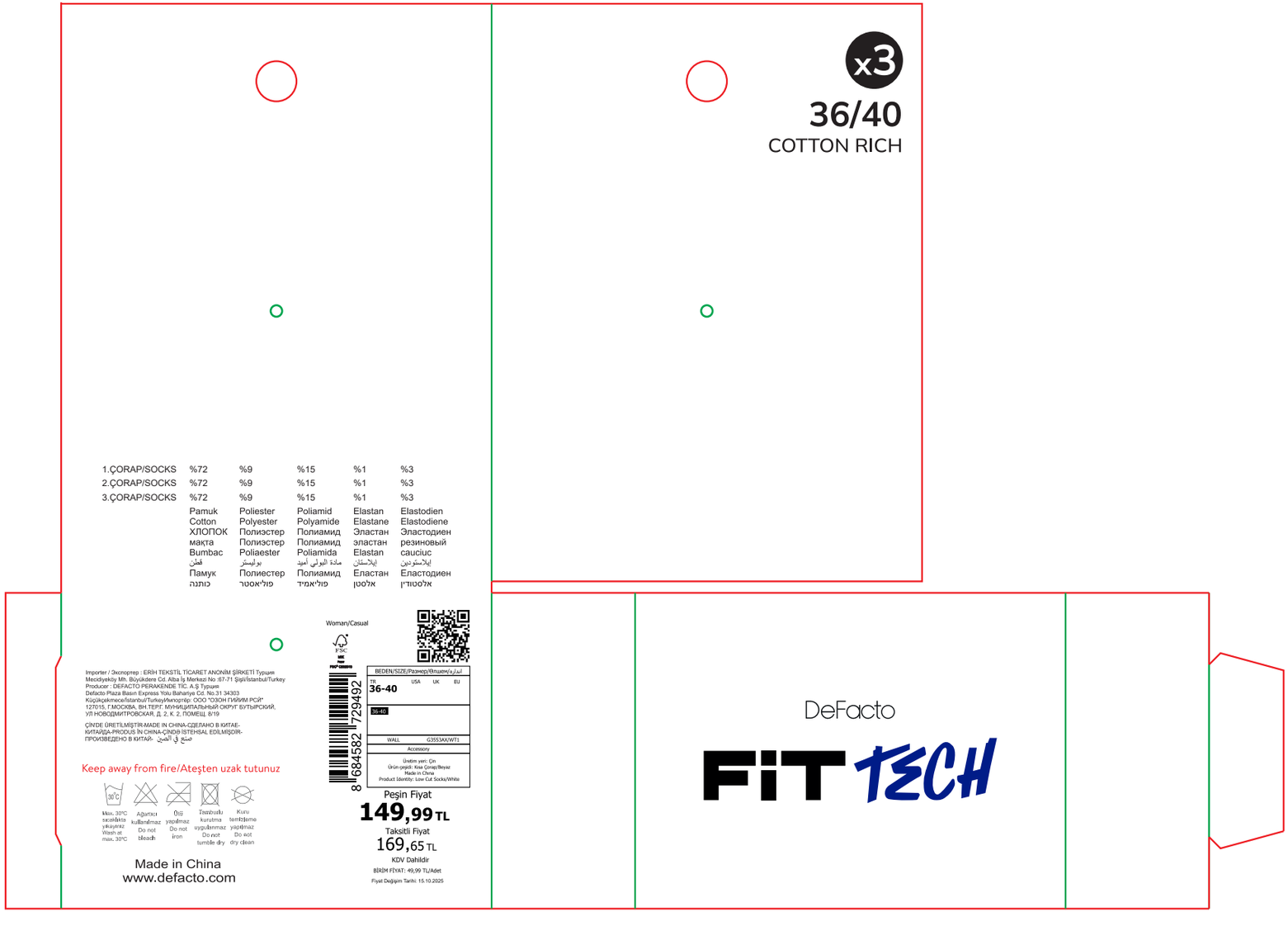
x3
36/40
COTTON RICH
1.ÇORAP/SOCKS %72 %9 %15 %1 %3
2.ÇORAP/SOCKS %72 %9 %15 %1 %3
3.ÇORAP/SOCKS %72 %9 %15 %1 %3
Pamuk Poliester Poliamid Elastan Elastodien
Cotton Polyester Polyamide Elastane Elastodiene
ХЛОПОК Полиэстер Полиамид Эластан Эластодиен
мақта Полиэстер Полиамид эластан резиновый
Bumbac Poliaester Poliamida Elastan cauciuc
قطن بوليستر مادة البولي اميد ايلاستان ايلاستودين
Памук Полиестер Полиамид Еластан Еластодиен
כותנה פוליאסטר פוליאמיד אלסטן אלסטודין
Woman/Casual
Importer / Экспортер : ERİH TEKSTİL TİCARET ANONİM ŞİRKETİ Турция
Mecidiyeköy Mh. Büyükdere Cd. Alba İş Merkezi No :67-71 Şişli/İstanbul/Turkey
Producer : DEFACTO PERAKENDE TİC. A.Ş Турция
Defacto Plaza Basın Express Yolu Bahariye Cd. No.31 34303
Küçükçekmece/İstanbul/Turkey Импортёр: ООО "ОЗОН ГИЛИМ РСЙ"
127015, Г.МОСКВА, ВН.ТЕР.Г. МУНИЦИПАЛЬНЫЙ ОКРУГ БУТЫРСКИЙ,
УЛ НОВОДМИТРОВСКАЯ, Д. 2, К. 2, ПОМЕЩ. 8/19
ÇİNDE ÜRETİLMİŞTİR-MADE IN CHINA-СДЕЛАНО В КИТАЕ-
КИТАЙДА-PRODUS ÎN CHINA-ÇİNDƏ İSTEHSAL EDİLMİŞDİR-
ПРОИЗВЕДЕНО В КИТАЙ- صنع في الصين
Keep away from fire/Ateşten uzak tutunuz
30°C
Maks. 30°C sıcaklıkta yıkayınız Wash at max. 30°C
Ağartıcı kullanılmaz Do not bleach
Ütü yapılmaz Do not iron
Tamburlu kurutma uygulanmaz Do not tumble dry
Kuru temizleme yapılmaz Do not dry clean
Made in China
www.defacto.com
8 684582 729492
BEDEN/SIZE/Размер/Ölçüler/ابعاد
TR USA UK EU
36-40
36-40
WALL G353AX/WT1
Accessory
Üretim yeri: Çin
Ürün çeşidi: Kısa Çorap/Beyaz
Made in China
Product Identity: Low Cut Socks/White
Peşin Fiyat
149,99 TL
Taksitli Fiyat
169,65 TL
KDV Dahildir
BİRİM FİYAT: 49,99 TL/Adet
Fiyat Değişim Tarihi: 15.10.2025
DeFacto
FiT TECH